ŠVIHOV V PROMĚNÁCH ČASU

Vývoj hradního jádra v 15. století

Za dobu své existence zaznamenal hrad Švihov mnoho stavebních úprav, po nichž se dochovala řada pozůstatků v podobě odlišných architektonických stylů či minulých stavebních elementů (zazděná okna, arkýře, průchody apod.). Mezi hlavními důvody proč k přestavbám docházelo lze uvést vývoj probíhající nejen v architektuře, ale také ve společnosti, která přijímala nový pohled na svět, jenž přišel s novým uměleckým slohem, renesancí. Majitelé Švihova se snažili na tyto proměny reagovat a pokoušeli se zakomponovat nové architektonické prvky do své stavby.

Pokud vynecháme první velkou změnu – přenesení centra z oblasti dnešního kostela sv. Jiljí –, jež se vztahuje ke švihovskému hradu, pak k první úpravě dochází již za Břeňka Švihovského, který začíná s postupnou modifikací tvrze na hrad.

V dobových pramenech se v souvislosti se Švihovem uvádějí dva pojmy odkazující na tuto fázi. Jedná se o pojmy *fortalicum* – tvrz či hrad menších rozměrů – a *castrum* – pevný hrad. Avšak jak stavba vypadala v době dobytí husity, není zcela jasné. Další nejasnosti přetrvávají též u otázky, co husité s nabytým Švihovem udělali. Jeden z názorových proudů tvrdí, že obléhatelé hrad zapálili; jiní jsou přesvědčeni, že husité hrad pouze pobořili; další souhlasí, že sice došlo k pobření, po němž však následovala úplná destrukce. Na opačné straně stojí badatelé přesvědčení, že husité hrad nezničili, ale naopak jej opravili a využívali jako opěrný bod.

Švihov se nakonec navrátil do majetku Rýzmberků, jednoho z nejvýznamnějších rodů Českého království, kteří chtěli na svou moc a postavení poukázat i v podobě reprezentativního sídla s moderním fortifikačním systémem, jehož budování započal Půta Švihovský v 80. letech 15. století. Do provedení stavebně historického výzkumu (SHP) panovalo přesvědčení, že Půta Švihovský nechal původní objekt strhnout a zahájil výstavbu

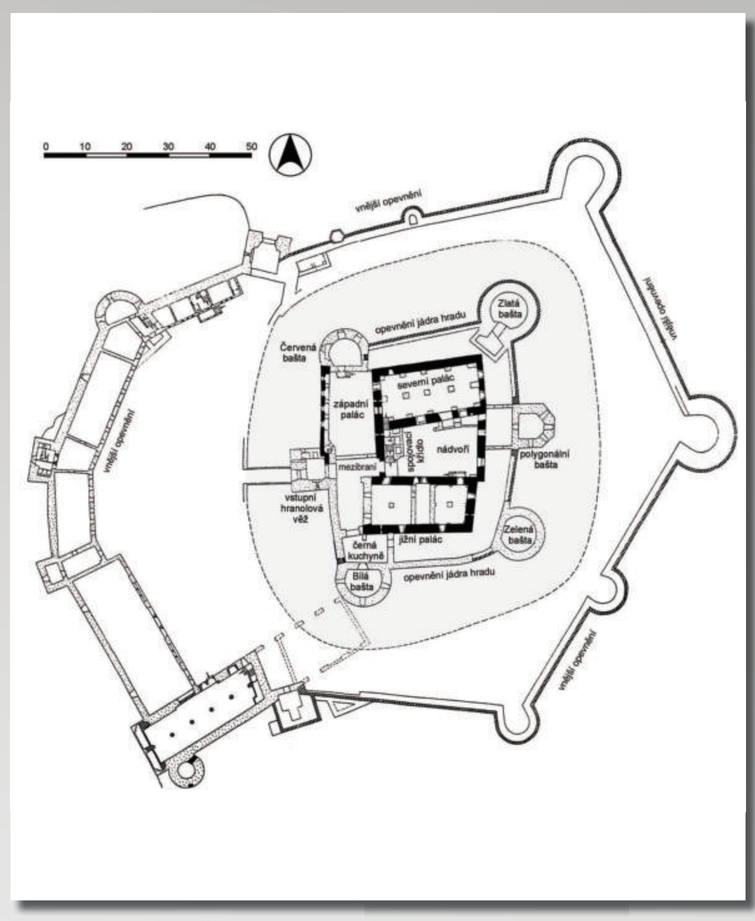

Hrad Švihov, upravený celkový plán podle D. Menclové. Šedě vymezen rozsah vnitřního jádra s rozlišenou starší stavební fází – černě, mladší konstrukce tečkovaně. Šrafované zdivo zjištěné výkopem v r. 1951. Doplněna bašta objevená při archeologickém výzkumu v r. 2006.

nového sídla zcela od základů, avšak z poznatků SHP vyplývá, že Švihov není novostavbou, ale je postaven na původních gotických základech, jejichž jádro představovaly dva paláce. Jedná se o palác severní vystavěný na přelomu 13. a 14. století a palác jižní ze 14. století.

V době své největší slávy v 16. století se Švihov skládal z dvoupalácového jádra obehnaného dvěma obrannými a uzavřenými pásmy opevnění, které doplňoval vodní příkop. Vnější opevnění tvořily dlouhé hradby s dovnitř otevřenými baštami a systémem vstupních hranolových věží. Západní část tohoto opevnění byla ale zbořena ve 2. polovině 17. století na základě císařských nařízení Ferdinanda III. Vnitřní opevnění obepínající dvoupalácové jádro zahrnovalo vstupní hranolovou věž a čtyři bašty, které se dochovaly v různé míře. Původně se též ve vnitřním opevnění rozkládal západní palác a černá kuchyně.

Dvoupalácové jádro reprezentované dvěma přibližně stejně velkými paláci propojenými hradbou a schodišťovým křídlem připomíná dvoupalácové dispozice hradů z doby vlády Karla IV. V případě jižního paláce lze pozorovat drobnější vysunutí, které dává prostor k domněnce, že jako první byl vybudován palác severní. Avšak celá dvoupalácová dispozice vznikla v jedné stavební etapě společně s ohrazením, jelikož se na stěnách obou paláců nachází řada důkazů (zazděná okna, arkýř, prevét, apod.) prokazujících, že paláce byly vzájemně propojeny. Zásadní změnou prošly původně trámové stropy v severním paláci, které v době jeho budování nahradil nově objevivší se architektonický styl – vložená klenba bez žeber. Výměnu trámového stropu doplnilo též snížení stropů a podlah.

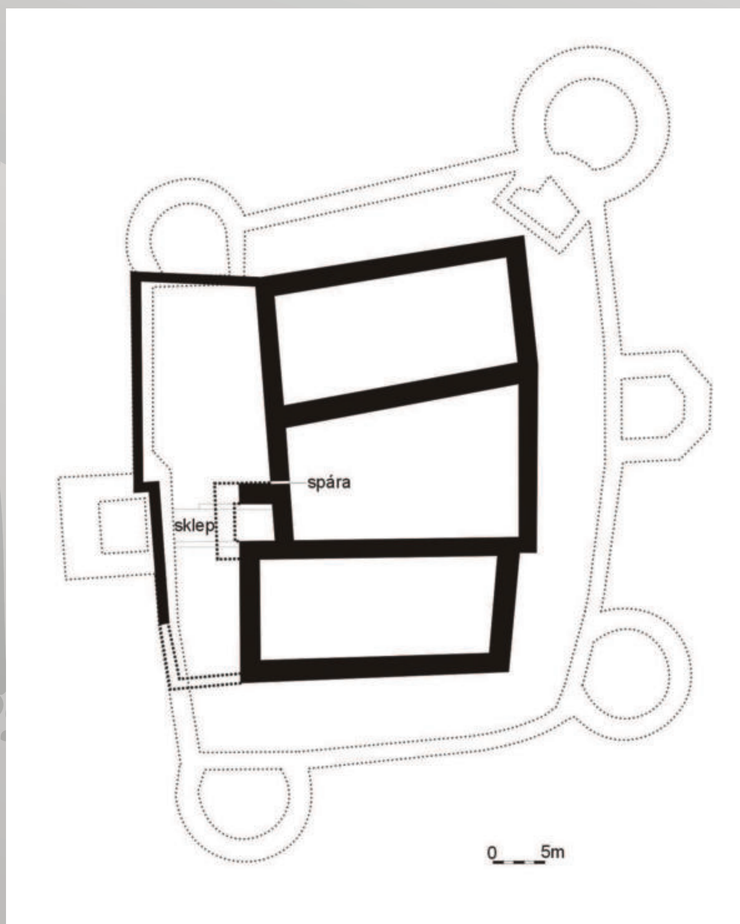

Hrad Švihov, rozsah staršího hradu. Tečkovaně vyznačena pozdně gotická přestavba (kresba M. Novobilský).

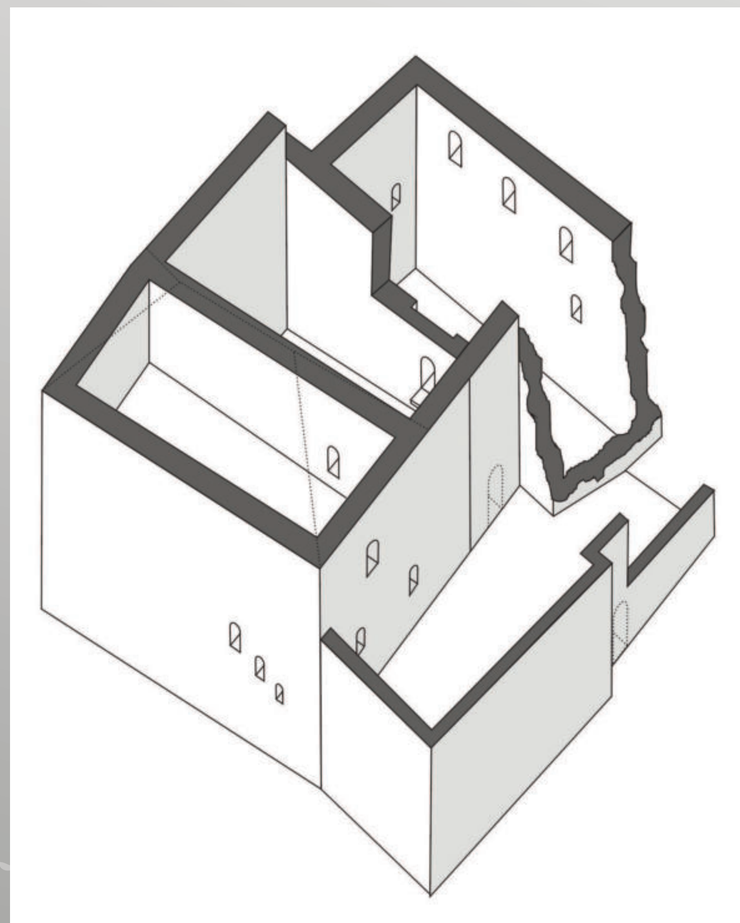

Hrad Švihov, hmotová představa využití staršího zdiva pro pozdně gotickou přestavbu. Vyznačeny zjištěné starší otvory (kresba M. Novobilský).

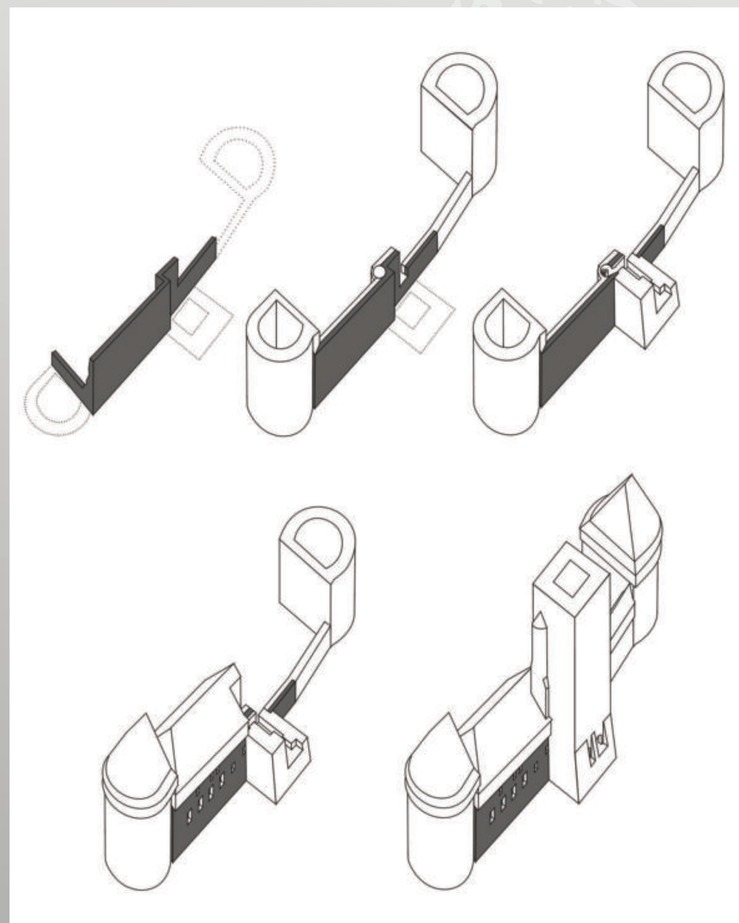

Hrad Švihov, pokus o schématickou rekonstrukci výstavby západního opevnění jádra (kresba M. Novobilský).